ALTERNATIVA 1

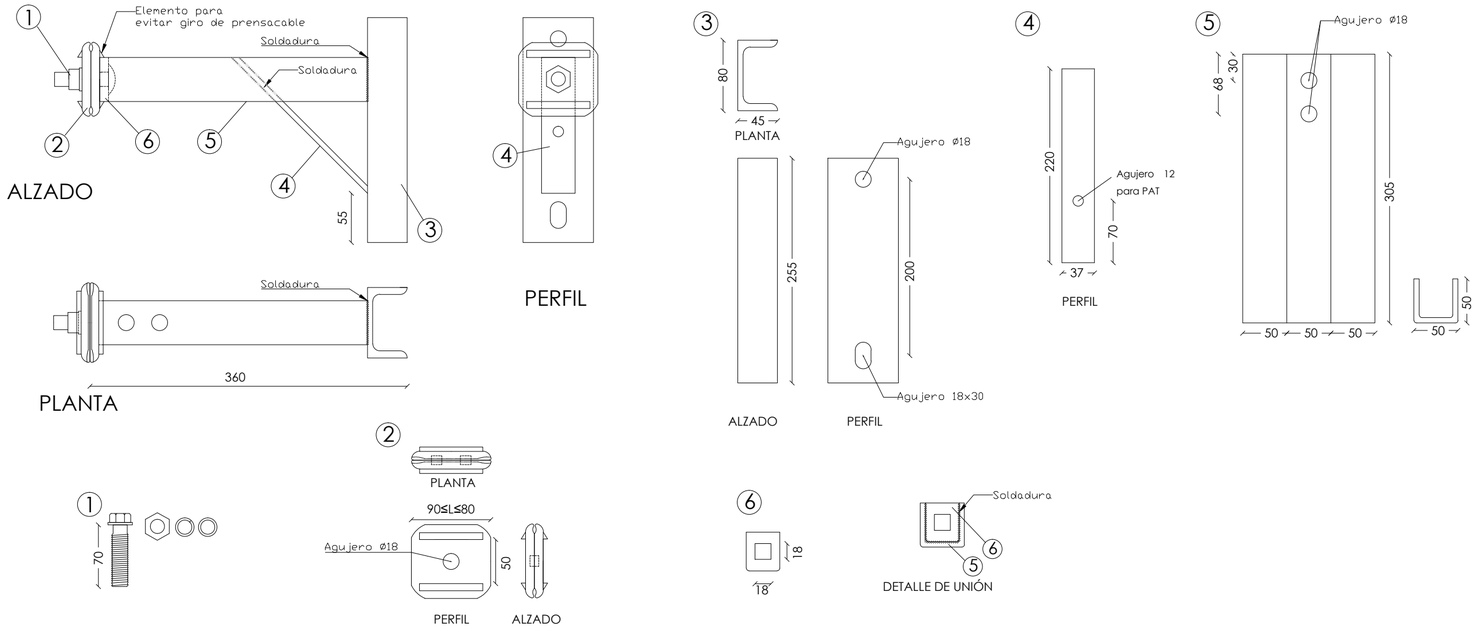

ALTERNATIVA 2

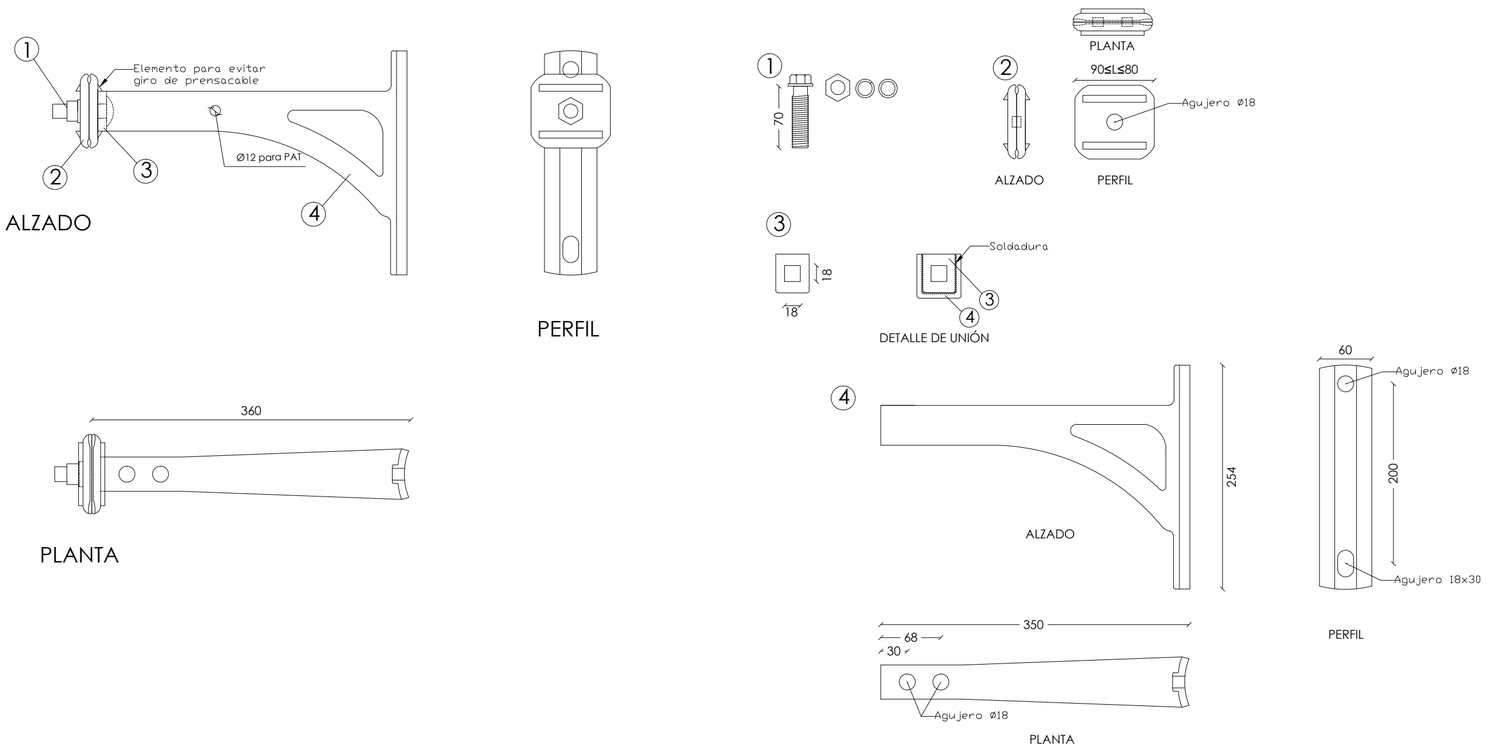

REFERENCIAS-ALTERNATIVA 1

N°	DENOMINACION	CANT.	MATERIAL
1	Bulón de cuello cuadrado Ø16, L=70mm c/tuerca arandela plana y de presión	1	Acero galv.
2	Prensacable AC50Mmm² c/ varilla de protección	2	Acero galv.
3	Perfil UPN 80	1	Acero galv.
4	Planchuela e=6 mm	1	Acero galv.
5	Planchuela plegada e=6 mm	1	Acero galv.
6	Planchuela e=10 mm	1	Acero galv.

REFERENCIAS - ALTERNATIVA 2

N°	DENOMINACION	CANT.	MATERIAL
1	Bulón de cuello cuadrado Ø16, L=70mm c/tuerca arandela plana y de presión	1	Acero galv.
2	Prensacable AC50Mmm² c/ varilla de protección	2	Acero galv.
3	Planchuela e=10mm	1	Acero galv.
4	Brazo tipo L	1	Acero galv.

NOTA: Medidas expresadas en milímetros

Criterio para acotado de correderas:

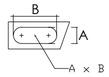

MODIFICACIONES A LA VERSION 07/03
SE AGREGÓ UNA ALTERNATIVA DE CONSTRUCCIÓN DEL HERRAJE
SE AGREGÓ EL DESPIECE
SE CAMBIÓ TORNILLO DE CABEZA CUADRADA POR TORNILLO DE CUELLO CUADRADO
SE AJUSTARON MEDIDAS

GERENCIA SECTOR PROYECTOS Y NORMALIZACION
GERENCIA DIVISION REDES DE DISTRIBUCION
Palacio de la Luz Piso 5 Tel 22090560 Fax 22083084 Email nordis@ute.com.uy - pcya.red@ute.com.uy

PLANO NORMALIZADO
BRAZO TIPO "L" / PROTEGIDO CON ESPACIADORES

TEMA	N° PLANO	ESCALA
HERRAJES PARA LINEAS AEREAS 6 Y 15 kV		-

FECHA	TECNICO	DIBUJANTE	CODIGO 060831/01
VERSION ORIGINAL 07/03	M. PEREZ	D. MARTIRENA	SUPERVISOR
VERSION ACTUAL 04/22	P. LA PAZ		F. RAVA
ARCHIVO	\NormYproy\Nor\Planera\PLANOS NORMALIZADOS\HERRAJES Y ACCESORIOS		